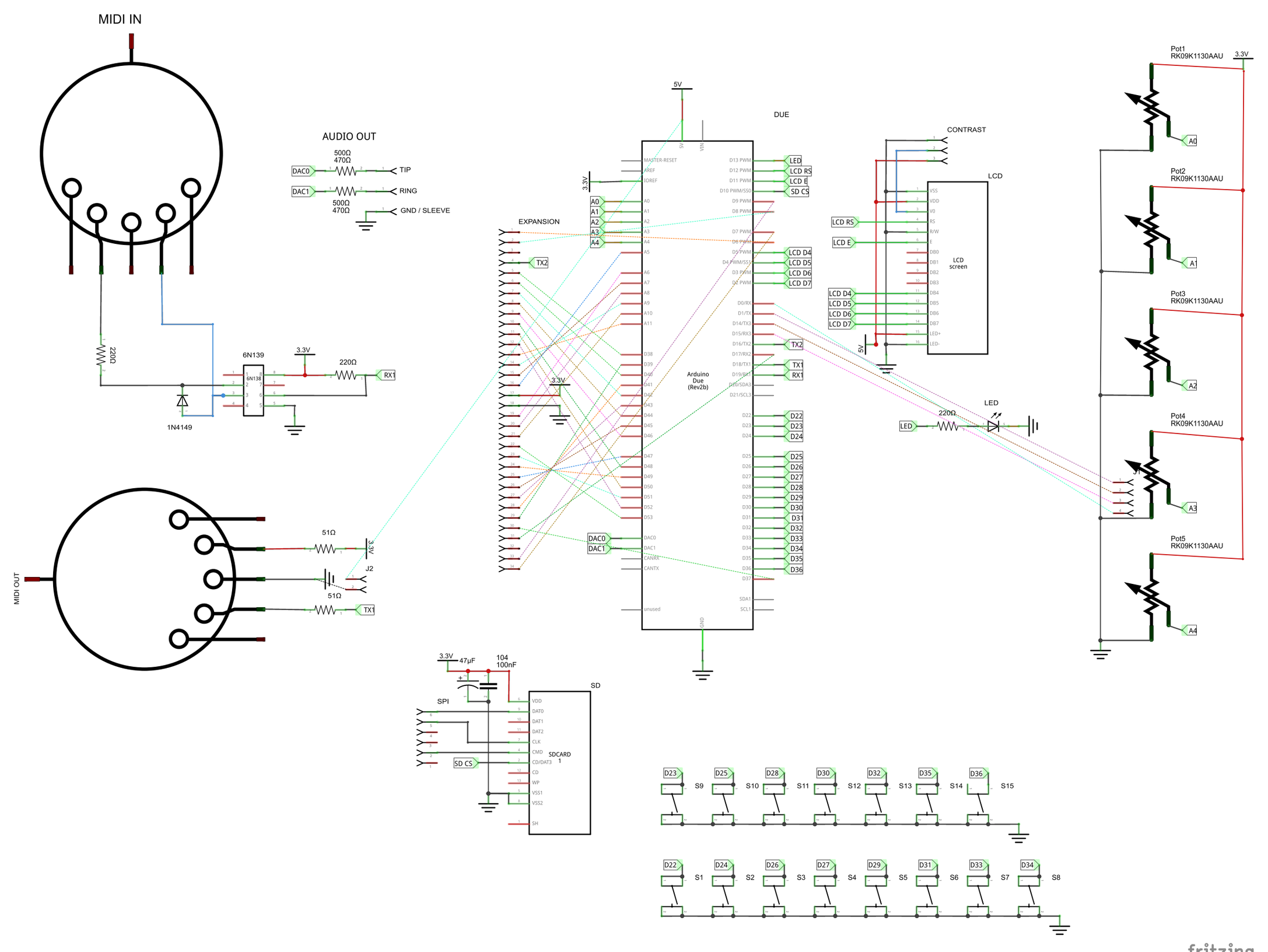
MIDI IN
AUDIO OUT
500Ω
470Ω
DAC0
TIP
DAC1
RING
500Ω
470Ω
GND / SLEEVE
220Ω
6N139
3.3V
220Ω
RX1
1N4149
MIDI OUT
51Ω
3.3V
J2
51Ω
TX1
5V
DUE
EXPANSION
3.3V
A0
A1
A2
A3
A4
TX2
Arduino
Due
(Rev2b)
LED
LCD RS
LCD E
SD CS
LCD D4
LCD D5
LCD D6
LCD D7
TX2
TX1
RX1
D22
D23
D24
D25
D26
D27
D28
D29
D30
D31
D32
D33
D34
D35
D36
DAC0
DAC1
CONTRAST
LCD
LCD screen
LCD RS
LCD E
LCD D4
LCD D5
LCD D6
LCD D7
5V
LED
220Ω
LED
Pot1
RK09K1130AAU
3.3V
A0
Pot2
RK09K1130AAU
A1
Pot3
RK09K1130AAU
A2
Pot4
RK09K1130AAU
A3
Pot5
RK09K1130AAU
A4
3.3V
47µF
104
100nF
SD
SPI
SD CS
SDCARD
1
D23
S9
D25
S10
D28
S11
D30
S12
D32
S13
D35
S14
D36
S15
D22
S1
D24
S2
D26
S3
D27
S4
D29
S5
D31
S6
D33
S7
D34
S8
fritzing